NÁVOD K INSTALACI SPRCHOVÉHO BOXU
NÁVOD NA INŠTALÁCIU SPRCHOVÉHO BOXU

CK 341 22B/BS

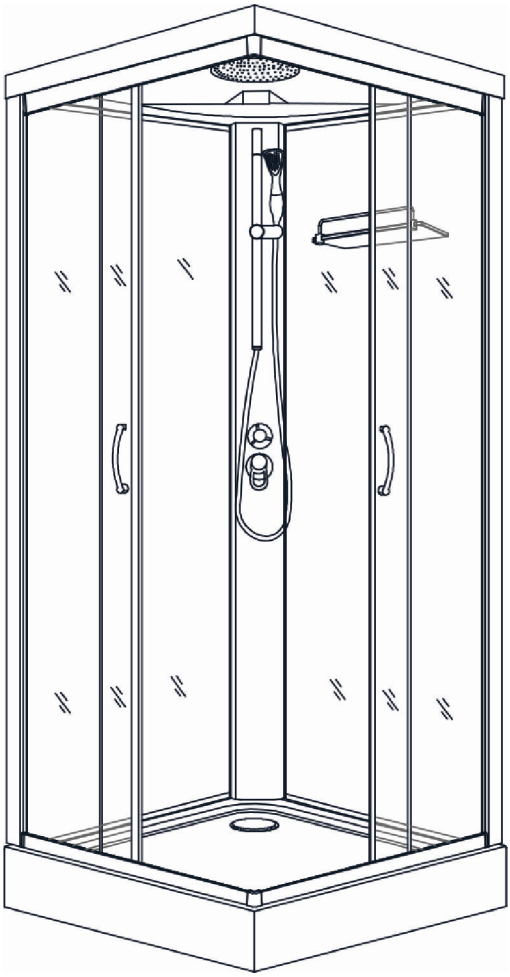

mereo

CZ

1. Otevřete karton, pečlivě přečtěte tento návod k instalaci a zkontrolujte, zda nedošlo při přepravě k poškození některých dílů.
2. Instalaci provádějte dle návodu, abyste předešli poškození výrobku.
3. Před instalací skleněných dílů je nutné zkontrolovat, zda jsou všechny spoje pevně sešroubovány.
4. Usazujte box s vaničkou **!bez dveří!**
5. Při usazování na místo **(nejlépe ve dvou lidech)**, dejte pozor na vytržení nožiček.
6. Při usazování vaničky, doporučujeme mít rovný/pevný podklad, **nejlépe dlažbu**.
7. Před utěsněním spojů doporučujeme výrobek očistit od příp. nečistot.
8. Po instalaci doporučujeme utěsnit všechny spoje bez těsnění sanitárním transparentním silikonem.

Pro správnou funkci výrobku musí být těsnění s magnetem a magnet na dveřích souběžné a vanička musí být ve vodorovné poloze.
Použité obrázky jsou pouze ilustrativní.

Upozornění:
K čištění povrchu doporučujeme používat pouze mýdlovou vodu, k usušení pak měkký hadřík. V žádném případě se nesmí používat čistící přípravky obsahující žíravé nebo brusné látky, které by mohly poškodit povrchovou úpravu. Doporučujeme ošetřit všechny skleněné díly z vnitřní strany vhodným prostředkem na odpuzování vodních kapek. Na vady vzniklé nedodržením tohoto doporučení se nevztahuje záruka.

SK

1. Otvorte krabicu, starostlivo si prečítajte tento návod k inštalácii a skontrolujte, či nedošlo pri preprave k poškodeniu niektorých dielov.
2. Inštaláciu vykonajte podľa návodu, aby ste predišli poškodeniu výrobku.
3. Pred inštaláciou sklenených dielov je nutné skontrolovať, či sú všetky spoje pevne zoskrutkované.
4. Usazujte box s vaničkou **!bez dverí!**
5. Pri usadzovaniu na miesto **(najlepšie v dvoch ľuďoch)**, dajte pozor na vytrhnutie nožičiek.
6. Pri usadzovaniu vaničky, odporúčame mať rovný/pevný podklad, **najlepšie dlažbu**.
7. Pred utesnením spojov odporúčame výrobok očistiť od prípadných nečistôt.
8. Po inštalácii odporúčame utesniť všetky spoje bez tesnenia sanitárnym transparentným silikónom.

Pre správnu funkčnosť výrobku musia byť tesnenie s magnetom a magnet na posuvných dverách súbežné a vanička musí byť vo vodorovnej polohe.
Použité obrázky sú iba ilustratívne.

Upozornenie:
K čisteniu povrchu odporúčame používať iba mydlovú vodu, k osušeniu následne mäkkú handričku. V žiadnom prípade sa nesmú používať čistiace prípravky obsahujúce žieravé alebo brusné látky, ktoré by mohli poškodiť povrchovú úpravu. Odporúčame ošetriť všetky sklenené diely z vnútornej strany vhodným prostriedkom na odpudzovanie vodných kvapiek. Na vady vzniknuté nedodržaním tohto odporúčaním sa nevzťahuje záruka.

1 Místo pro instalaci boxu
Miesto pre inštaláciu boxu

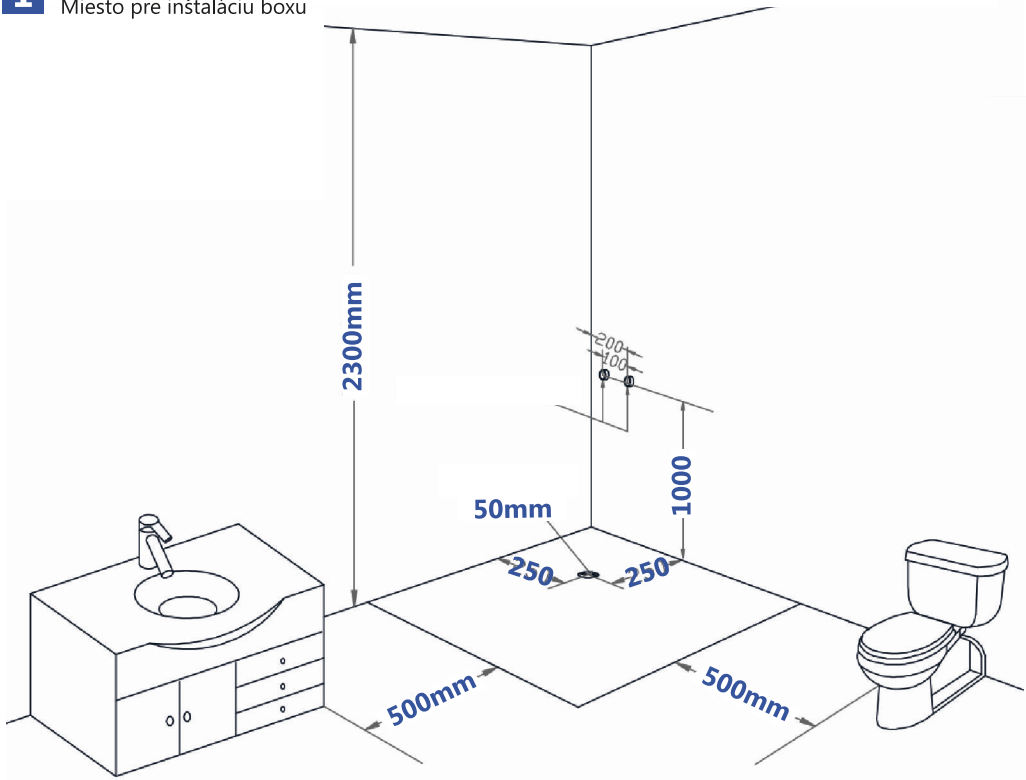

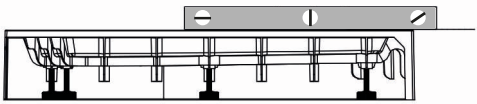

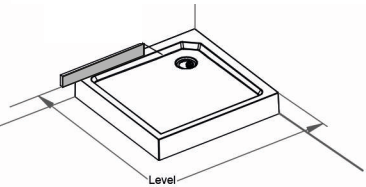

! Ujistěte se, že je podlaha pod vaničkou rovná (dlažba)
Uistite sa, že je podlaha pod vaničkou rovná (dlažba)

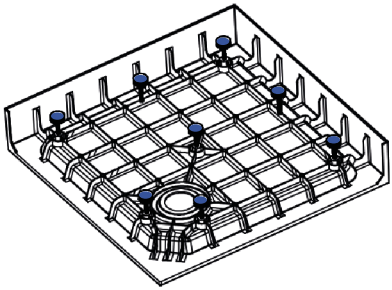

! Stavitelné nožičky
Nastaviteľné nožičky

2 Sestavení rámu z hliníkového profilu a bočního skla
Zostavenie rámu z hliníkového profilu a bočného skla

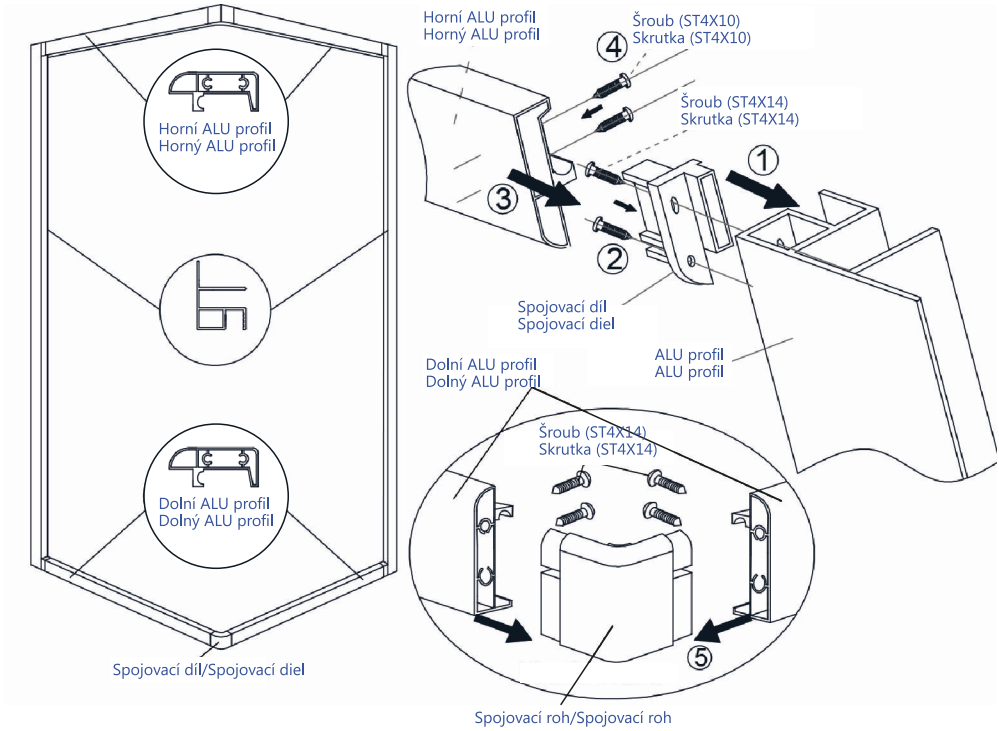

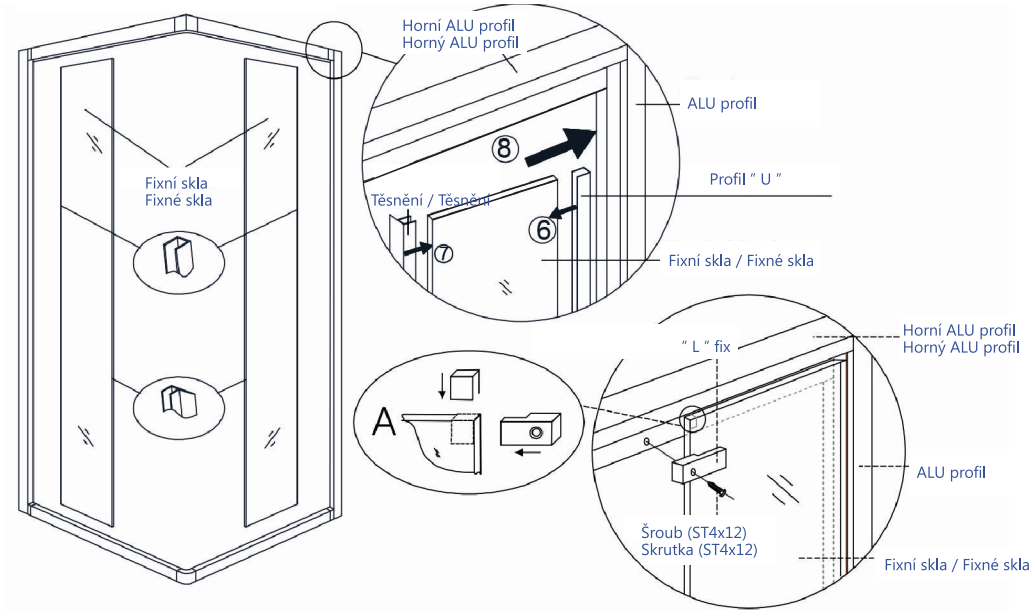

3 Spojování zadního skleněného dílu se zadním panelem
Spájanie zadného skleneného dielu so zadným panelom

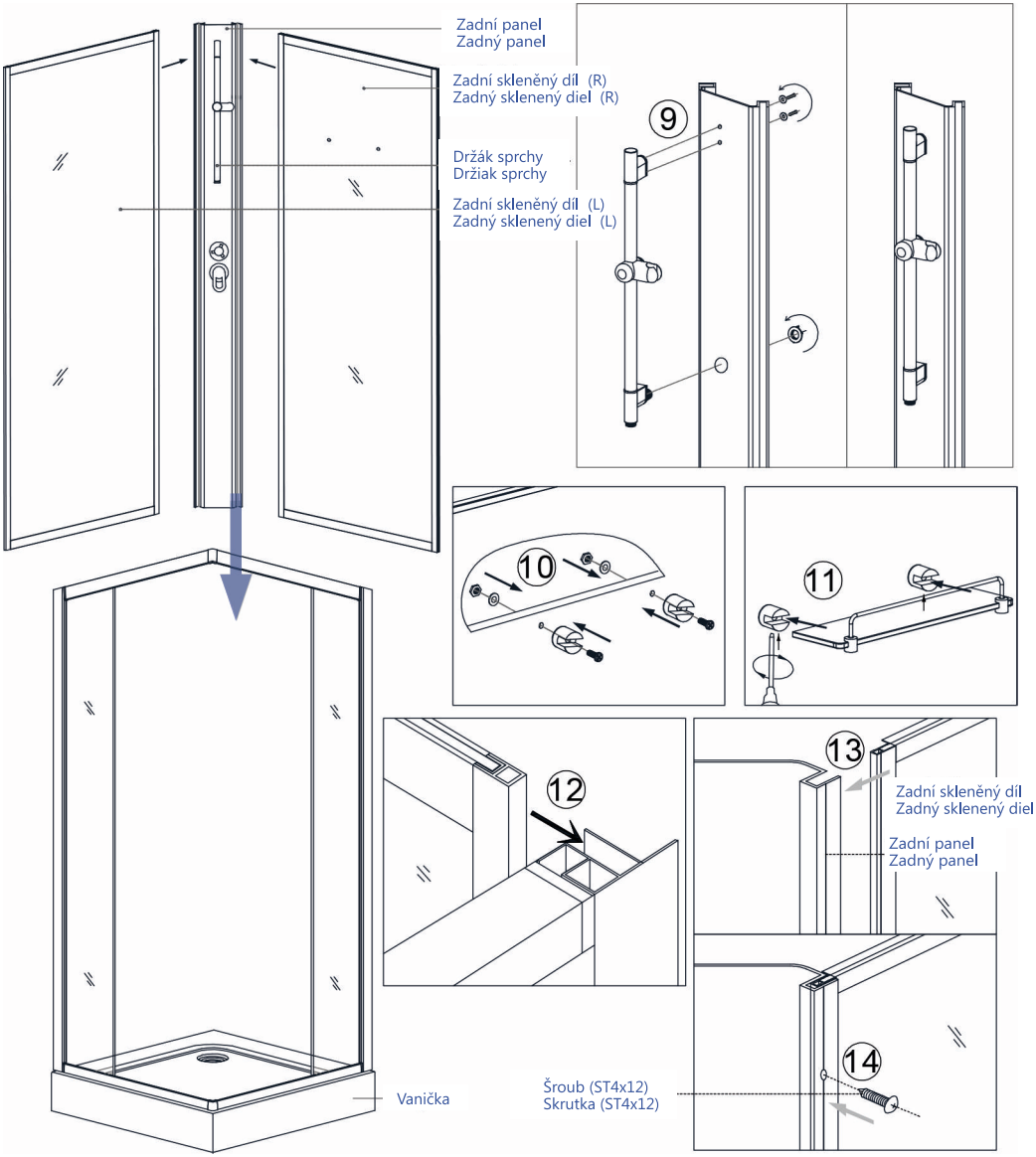

4 Instalace posuvných skleněných dvěří a pojezdů
Inštalácia posuvných sklenených dverí a pojazdov

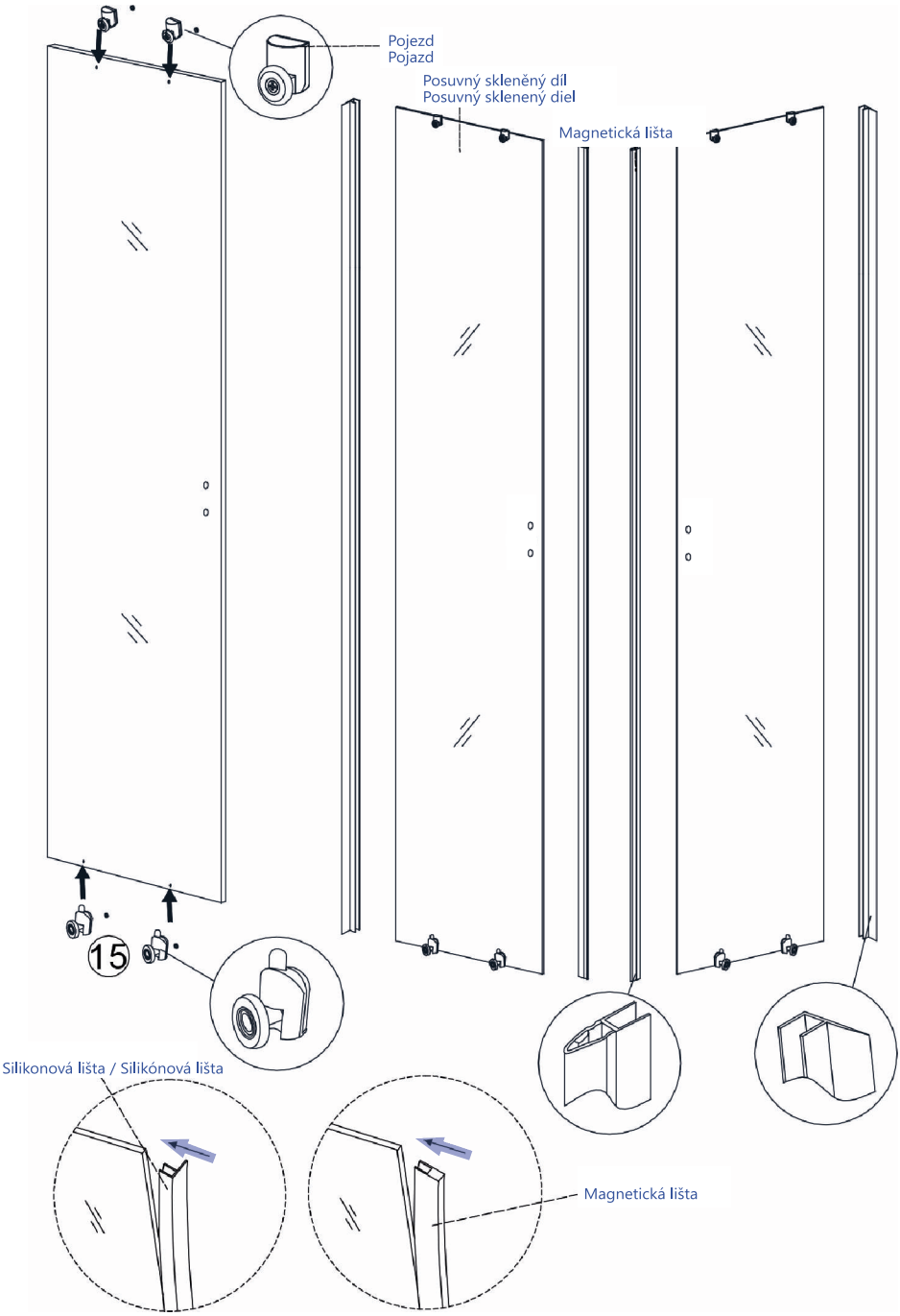

4 Instalace posuvných skleněných dvěří a pojezdů
Inštalácia posuvných sklenených dverí a pojazdov

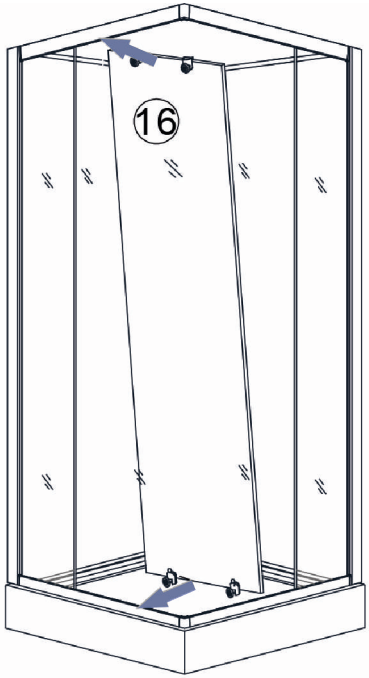

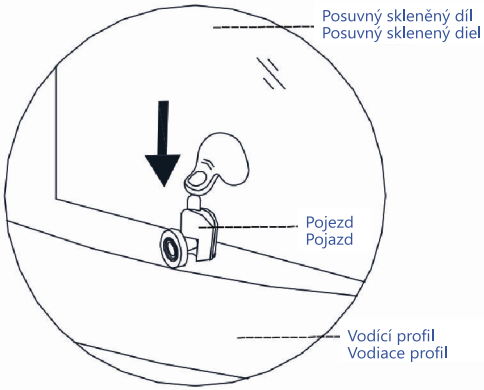

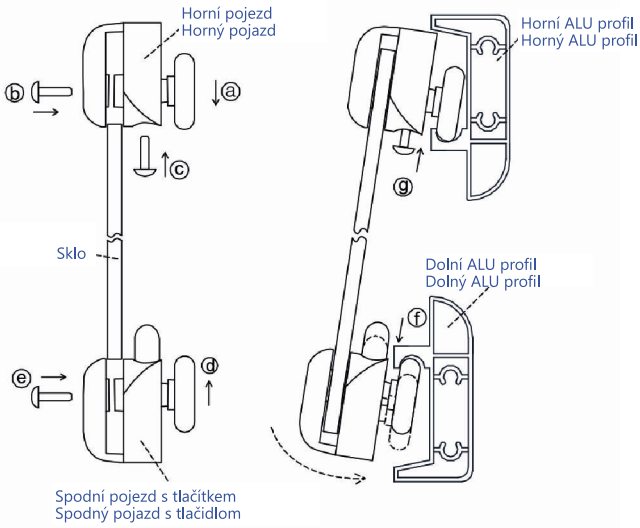

5 Seřízení posuvných dveří
Nastavenie posuvných dverí

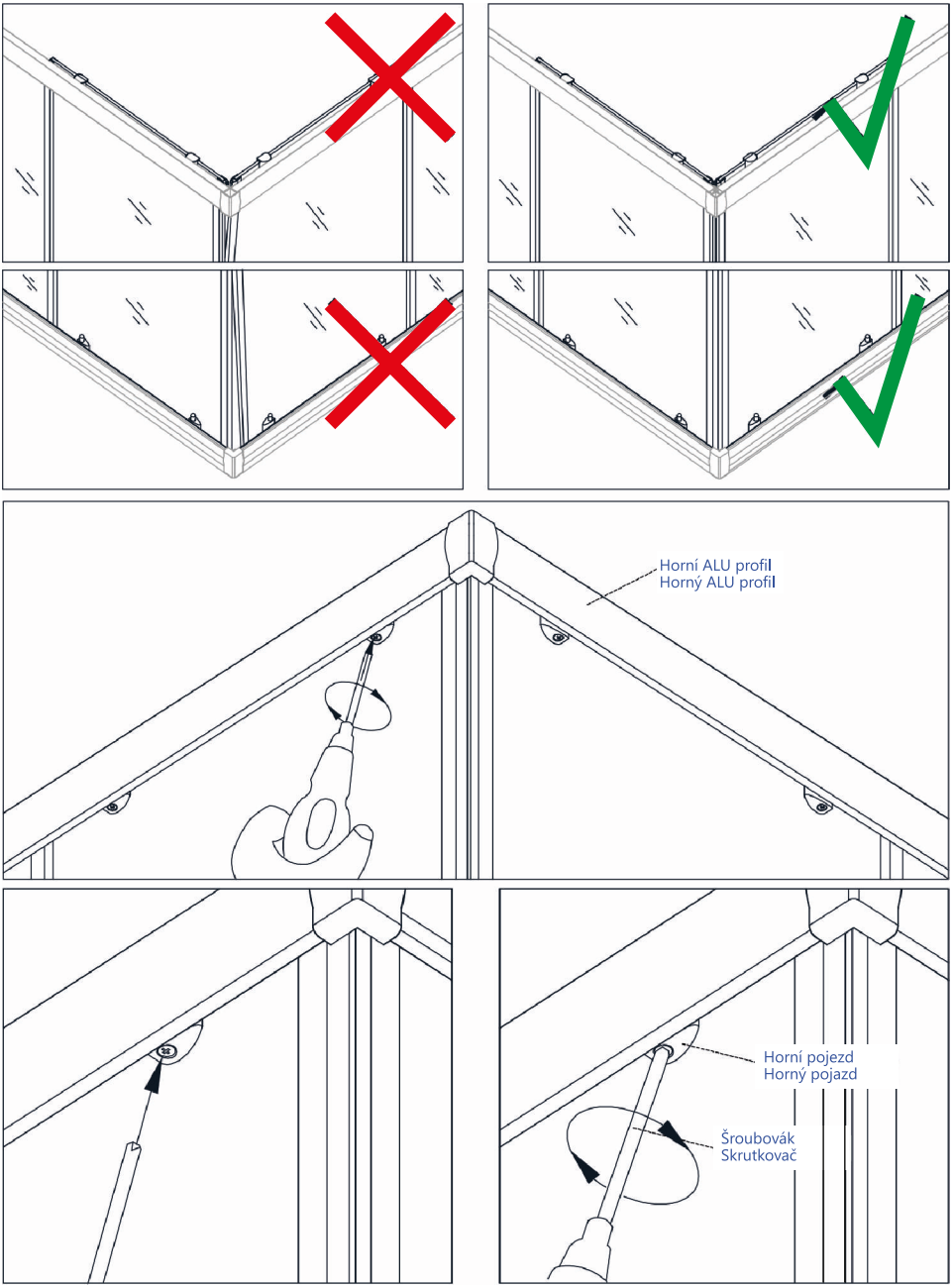

6 Instalace stříšky
Inštalácia striešky

! Ujistěte se zda je stříška v rovině s vaničkou
Uistite sa či je strieška v rovine s vaničkou

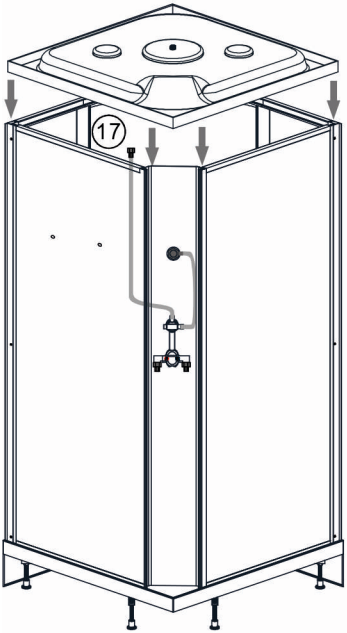

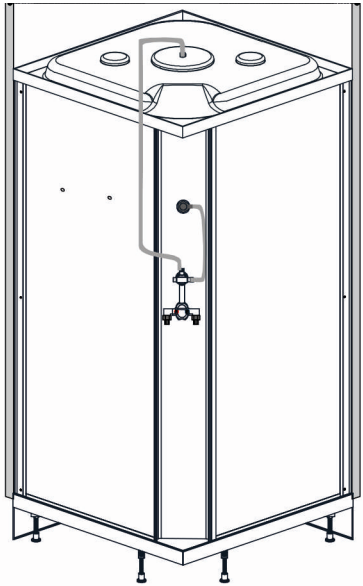

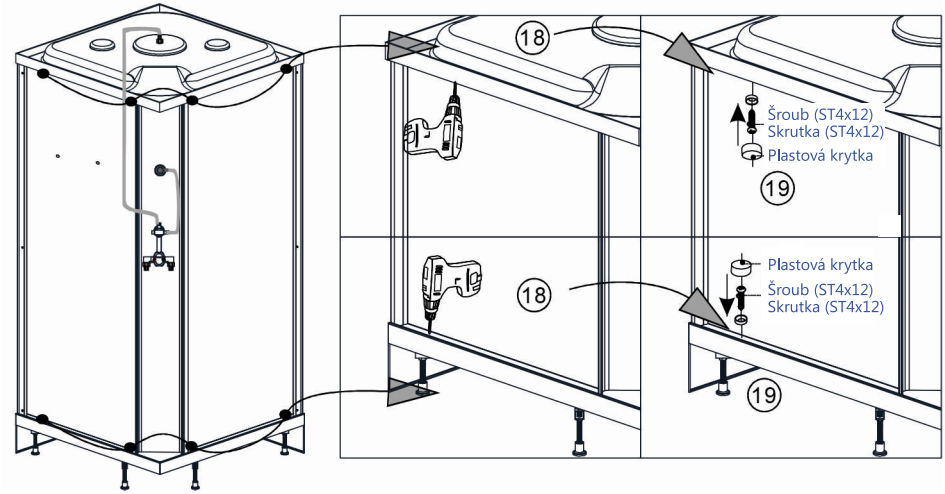
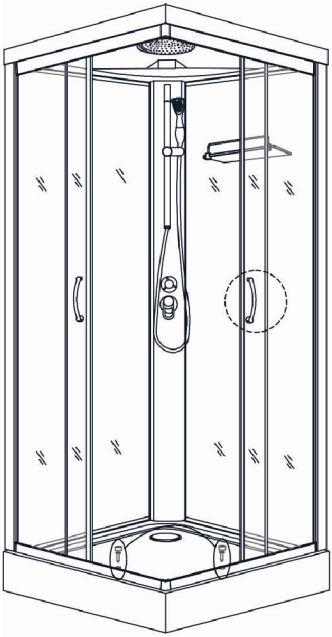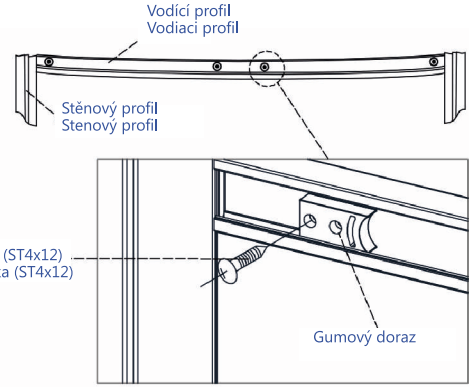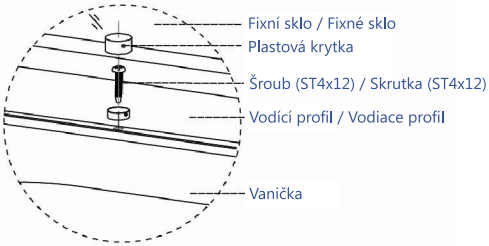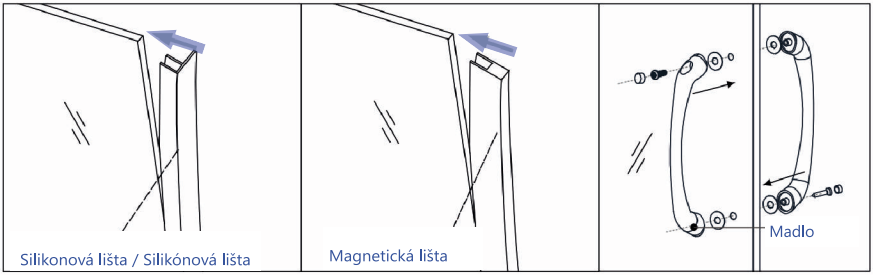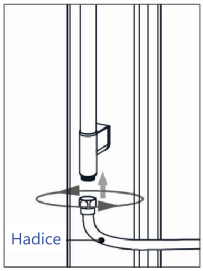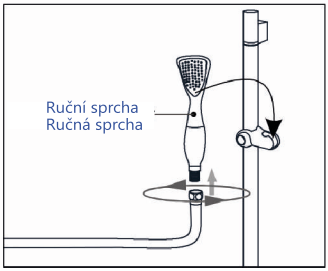
7 Instalace stříšky
Inštalácia striešky